尼森冷却系统

北京国际风能大会

2024

尼森冷却

内容

Nissens Cooling Solutions

1. **关于尼森**
2. 风电和新能源 | 工业应用
3. 技术

重要里程碑

尼森的历史

Nissens Cooling Solutions

A·P·MØLLER

1921
Julius Nissen
创办公司

1927
Oluf Nissen
接手公司

1969
Knud Nissen
接手公司并担任CEO

1999
Alan Nissen
接手公司并担任CEO

2002
ISO/TS 16949 认证

2010
在中国天津建立工厂

2011
ISO 14001 认证
尼森成立90周年

2016
在苏州成立办事处

2017
丹麦霍森斯实验室扩建
Axcel 成为尼森最大的股东

2021
尼森成为A.P. Moller 子公司

2024
被同属于A.P. Moller子公司的
KK风电收购

KK Wind Solutions®

从一个小公司发展为全球分布的工业集团- **成立100多年**

尼森冷却

风电与工业

Nissens Cooling Solutions

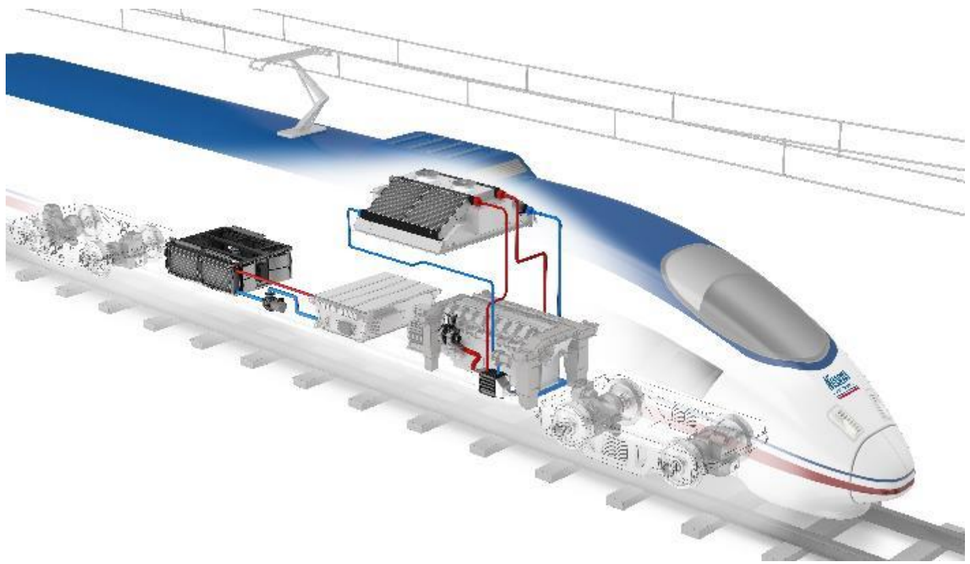

风电、新能源和工业应用
的冷却组件、系统和模块

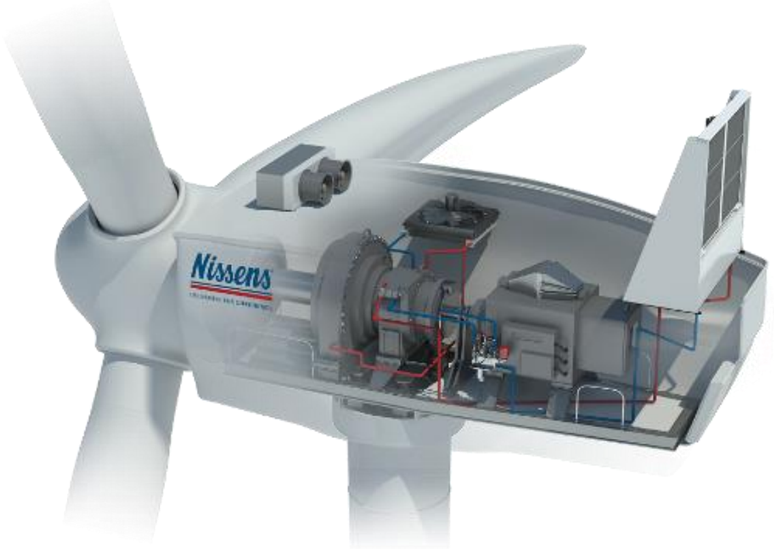

针对不同的冷却需求
提供先进的冷却方案

新能源和工业应用
的首选冷却供应商

企业社会责任

我们对企业社会责任的立场

在尼森冷却，我们是这样做的:

- 限制我们的能源消耗和排放
- 根据正式的行为准则开展业务
- 遵守最高质量标准并满足客户的质量期望
- 投资于我们周围社会的福祉，并赞助体育、慈善和筹款领域的各种活动
- 珍惜良好的工作环境和强有力的公司文化，在这里我们互相关照

WE SUPPORT

UN GLOBAL COMPACT

我们是联合国全球契约网络的一部分
——承诺遵守联合国全球契约关于企业社会责任和可持续性的原则

Nissens Cooling Solutions

我们的行为准则

1	负责任的商业原则	**遵守法律**
2	负责任的商业原则	**禁止腐败**
3	负责任的商业原则	**会计与报告准则**
4	负责任的商业原则	**利益冲突**
5	公司基本道德	**不歧视**
6	公司基本道德	**环境保护和工作环境**
7	公司基本道德	**强迫劳动和童工**

可持续发展

关键使命

以 2020 年为基准绘制了我们的二氧化碳排放量

Nissens Cooling Solutions

尼森冷却的目标

- 2025年欧洲实现在范围1和范围2内的碳中和
- 2030年中国实现在范围1和范围2内的碳中和

目前的状态

- 尼森冷却在欧洲的所有工厂使用的**所有电力**均已获得绿色认证

冷却方案领导者

分部概况

Nissens Cooling Solutions

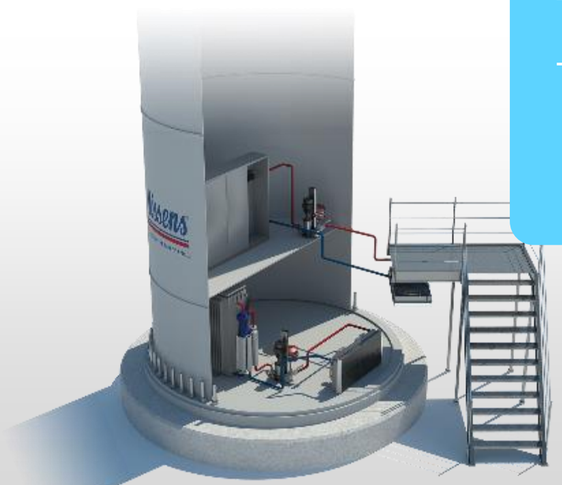

风电 & 新能源

- 海上风电
- 陆上风电
- 太阳能

工业应用

- 火车
- 矿业
- 非公路车
- 发电厂

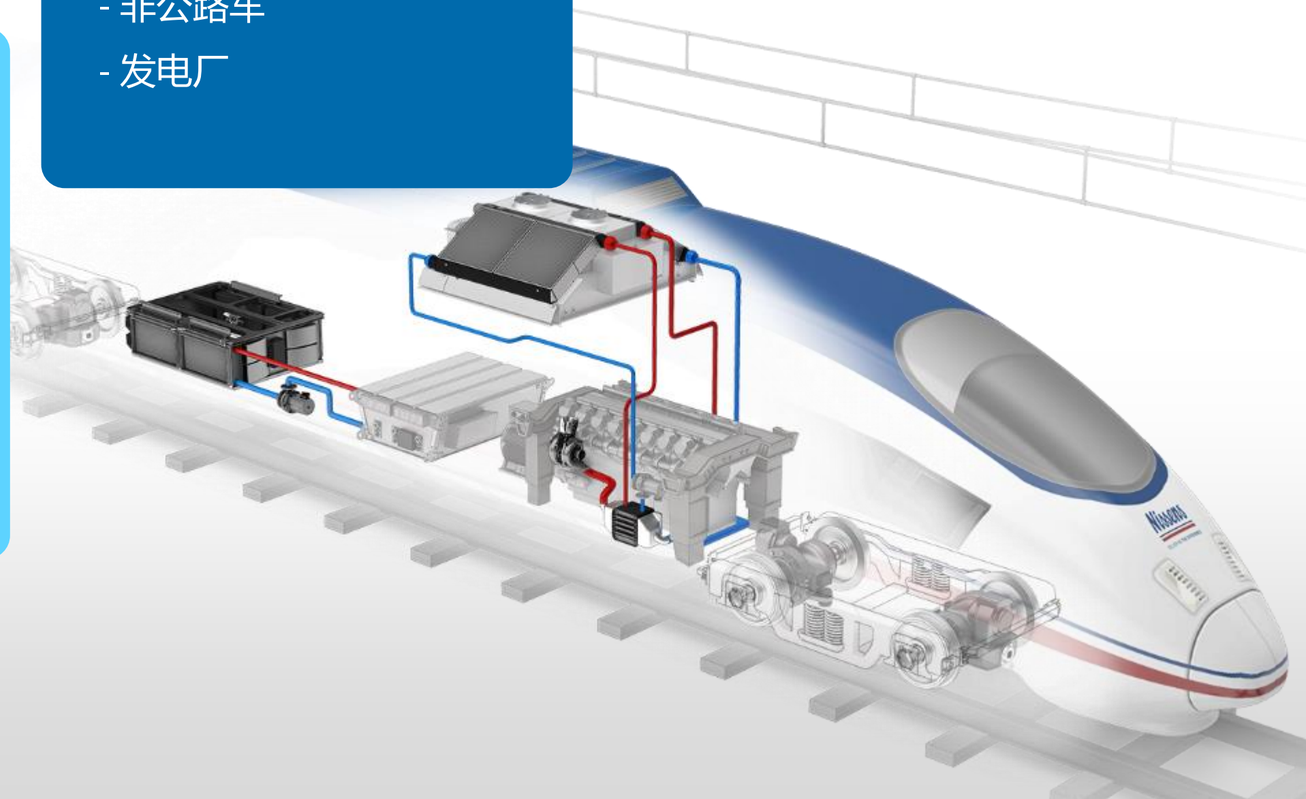

尼森冷却的工厂和办事处

全球服务与本地支持

Nissens Cooling Solutions

美国
组装及物流
销售及工程

欧洲
总部
研发团队
销售及工程
生产工厂
实验室

亚洲
生产工厂
销售及工程

三大洲的生产面积**超过 97,000 m²**

尼森冷却

内容

Nissens Cooling Solutions

1. 关于尼森
2. **风电和新能源 | 工业应用**
3. 技术

风电和新能源

部件, 系统和模块

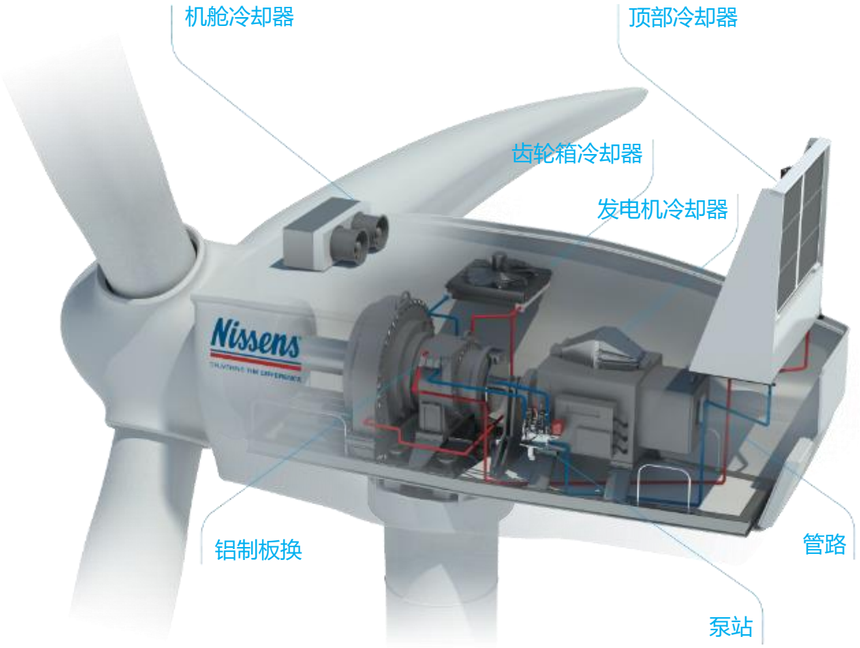

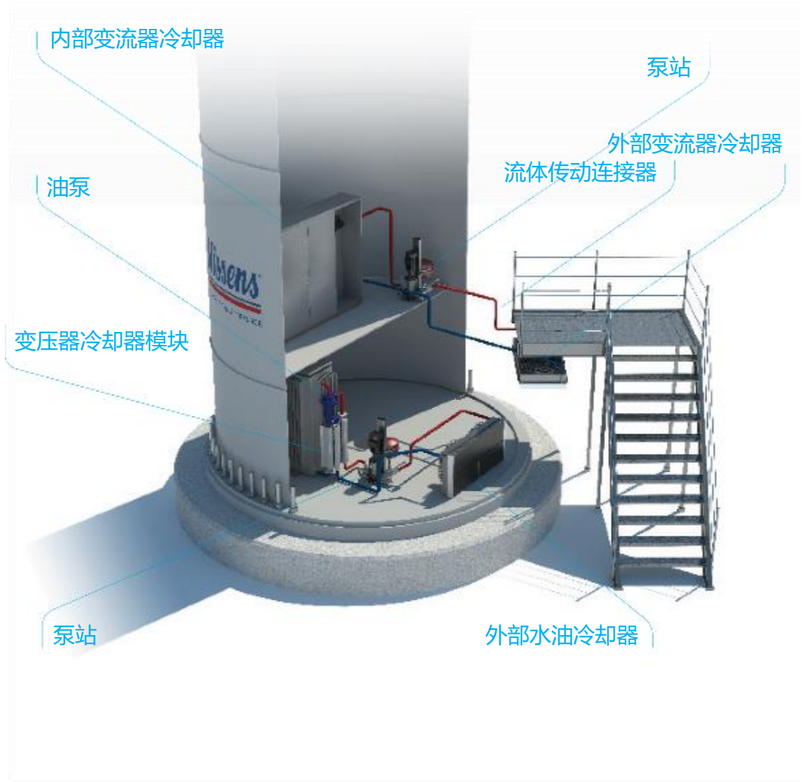

一次热交换器

机舱和塔内的冷却器，用于冷却来自组件的热油，水或空气，通常使用冷水或乙二醇

泵站

泵站在一次热交换器和二次热交换器之间循环液体

流体传输和连接器

流体通过一次热交换器和二次热交换器之间的软管和管道循环

二次热交换器

冷却热流体和风力发电机中排除出的热空气的冷却器，即顶部冷却器和外部冷却器

可提供风力发电机组的所有冷却模块，并以**“即插即用”解决方案**的形式交付。可交付到客户的生产地点或直接交付到现场

经验丰富的供应商

风电&新能源 | 工业应用

经验丰富的供应商

+30 年
风电行业经验
+50 年
工业应用经验

全球影响力

工厂办事处
遍布三大洲
欧洲 | 亚洲 | 美国

1,500 m^2 实验室

公司内部
测试设施
北欧最大实验室之一

深厚的知识底蕴

多种领域
广泛应用
满足关键设备的冷却需求

尼森冷却

内容

Nissens Cooling Solutions

1. 关于尼森
2. 风电和新能源 | 工业应用
3. **技术**

尼森冷却研发团队

推动公司创新

Nissens Cooling Solutions

经验

创新 | 专有技术
根据行业新的市场趋势设计面向未来的产品

定制

冷却方案
通过与客户的密切合作，设计出最佳的定制冷却方案

3 周

样机
从设计冻结到提供第一台样最多需要三周时间

25 年

产品寿命
设计面向未来的产品，这意味着产品寿命至少达到25 年

您的获益

专业且经验丰富的合作伙伴
能够快速了解冷却需求

一次性获得正确的解决方案
减少项目成本和时间

定制可靠的产品方案满足您的需求
减少产品停机时间

质量

客户产品可靠性对我们至关重要

- 认证通过ISO 14001, ISO 9001 and IATF 16949
- DIN EN 15085 – CL1
- EN ISO 3834 – 2
- 福特 Q1 认证 – 福特首选供应商
- 先进的内部测试实验室
- 内部研发部门，包含治具生产

ISO 9001
IATF 16949
ISO 14001

Nissens Cooling Solutions

我们的质量意味着
你们的产品可靠性

风电创新

提供所有冷却系统和冷却模块

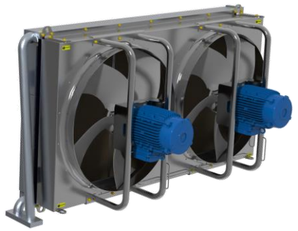

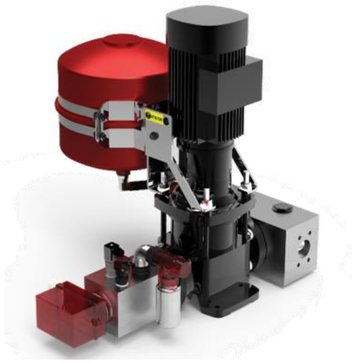

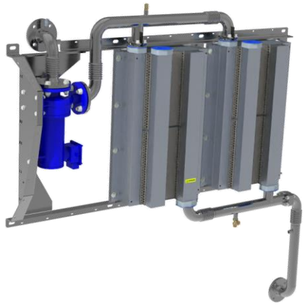

- 泵站
- 齿轮箱冷却器
- 发电机冷却系统
- 变压器冷却模块
- 变流器冷却模系统
- 机舱冷却模块
- 顶部冷却塔
- 空空冷却

Nissens Cooling Solutions

欢迎来尼森冷却系统，感谢！